2018年度　夏の大会

女子学校対抗の部（G）　その1

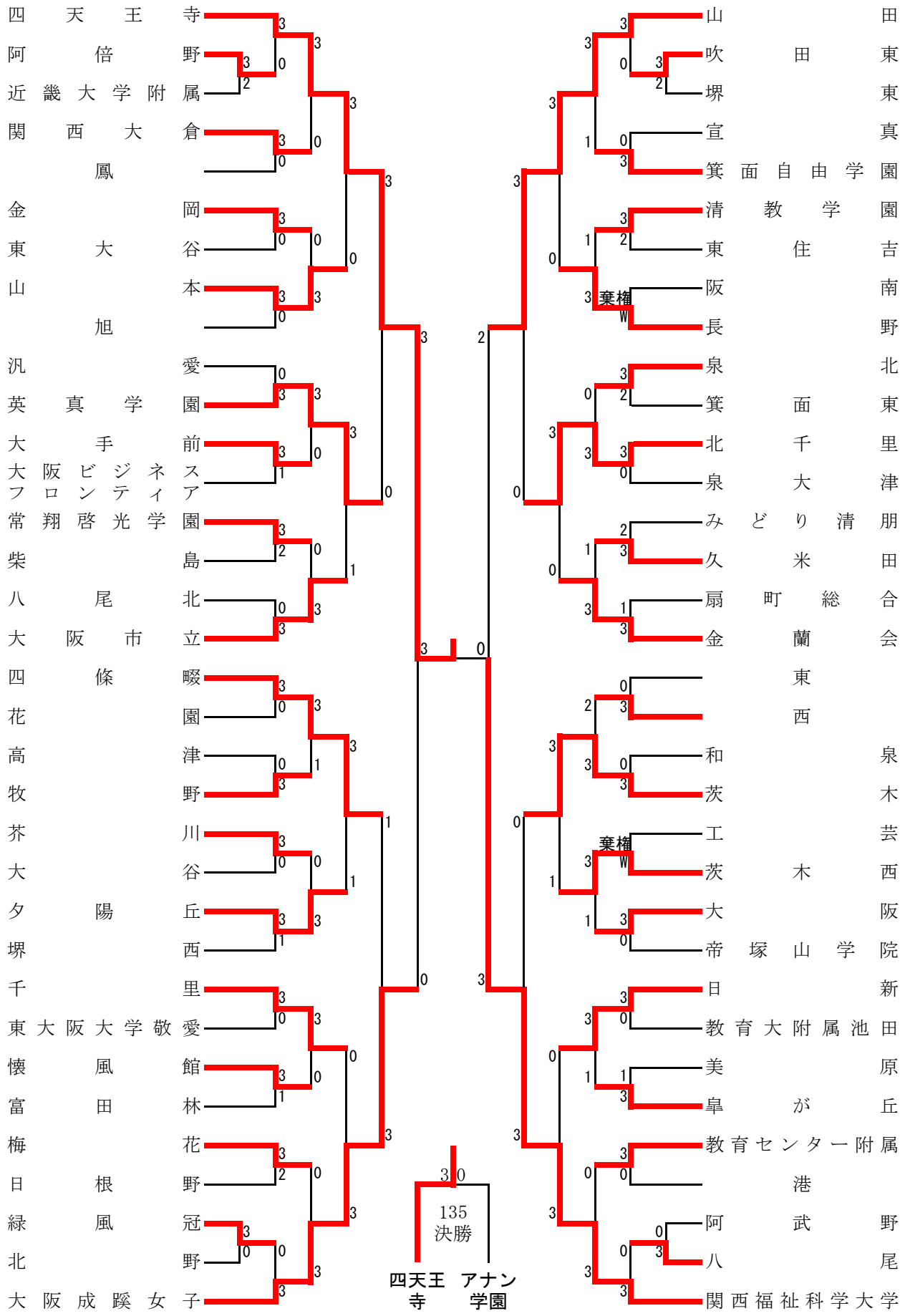

2018年度　夏の大会
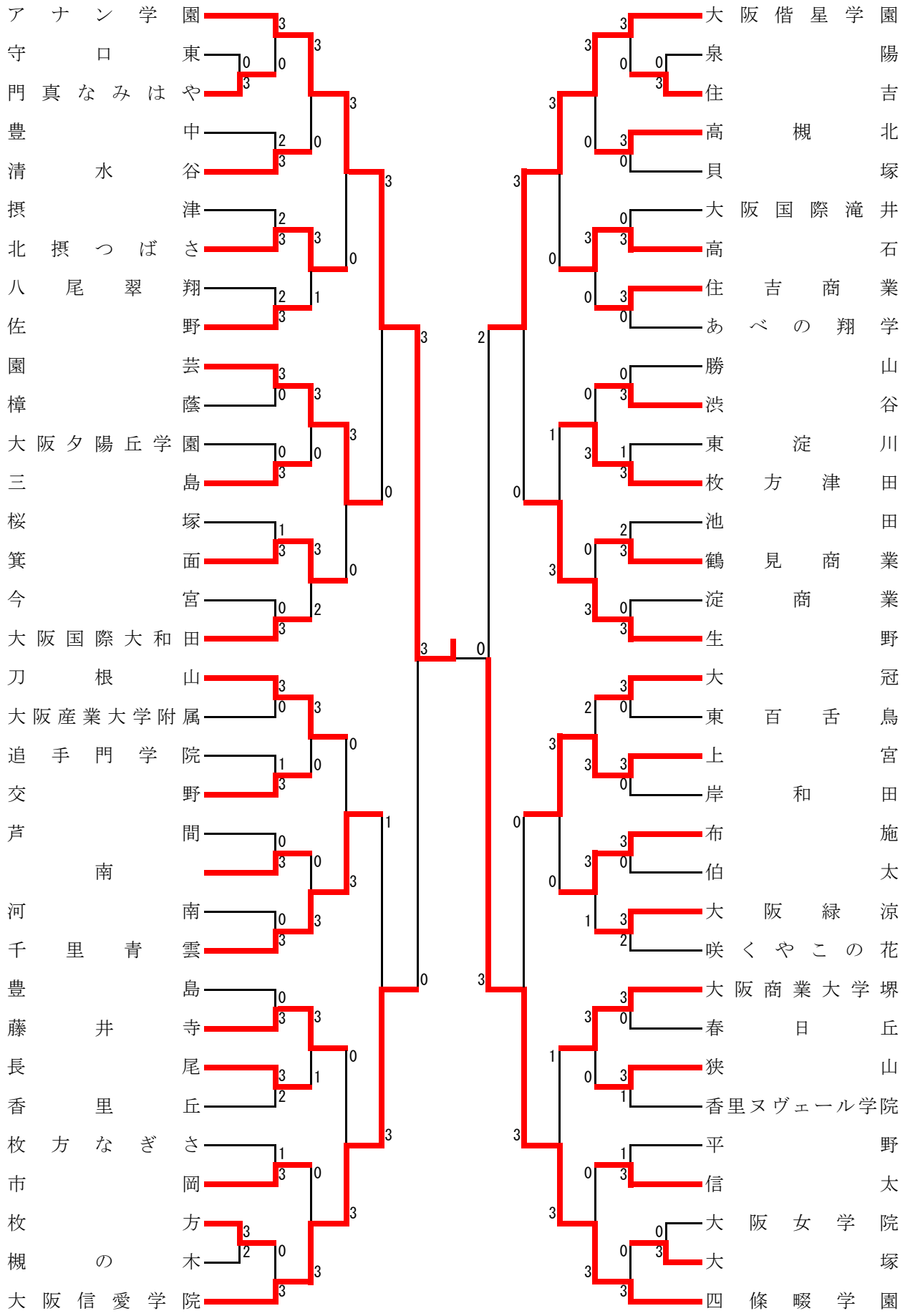
女子学校対抗の部（G）　その2