2018年度 春の大会　　女子学校対抗の部（G） その1

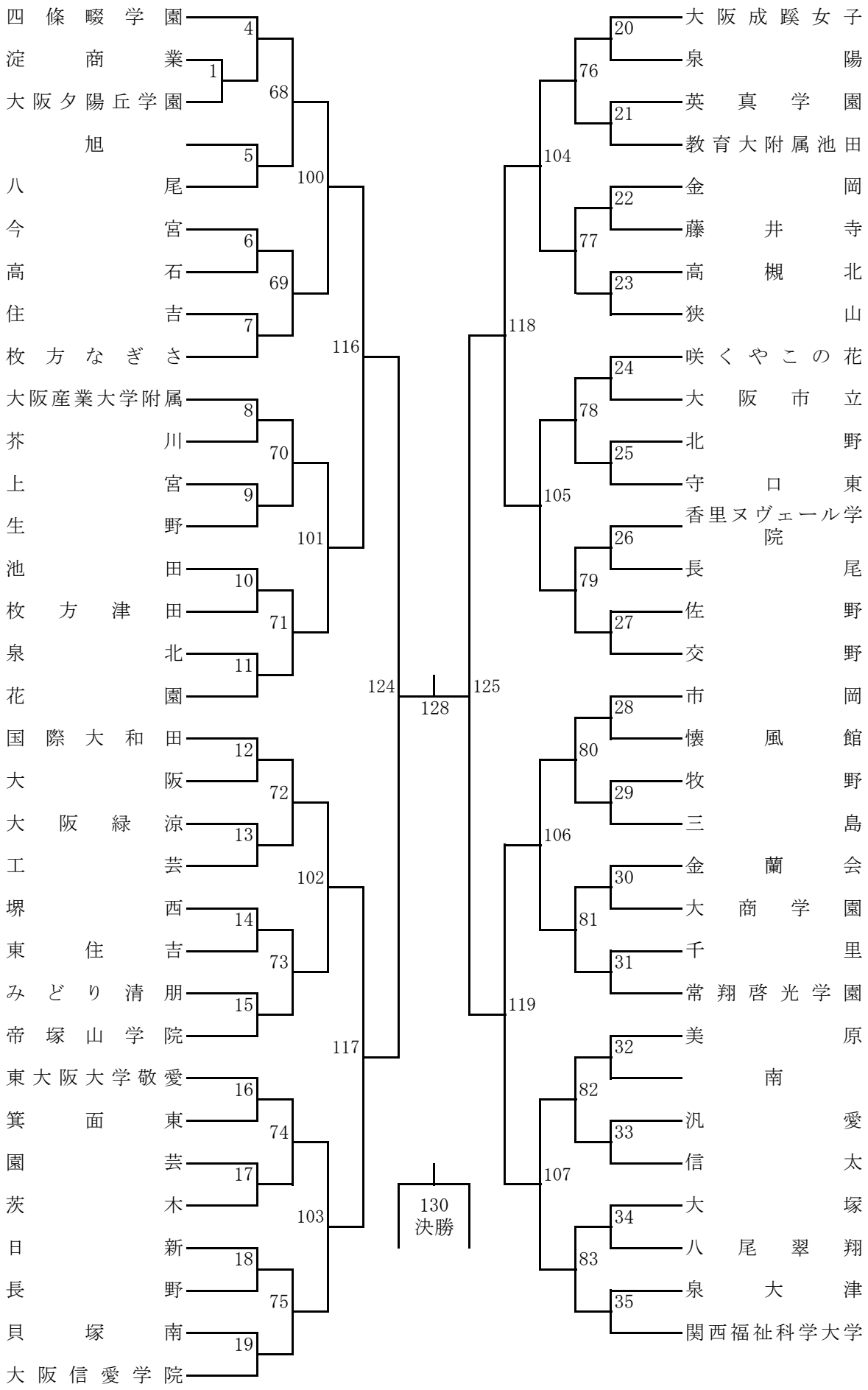
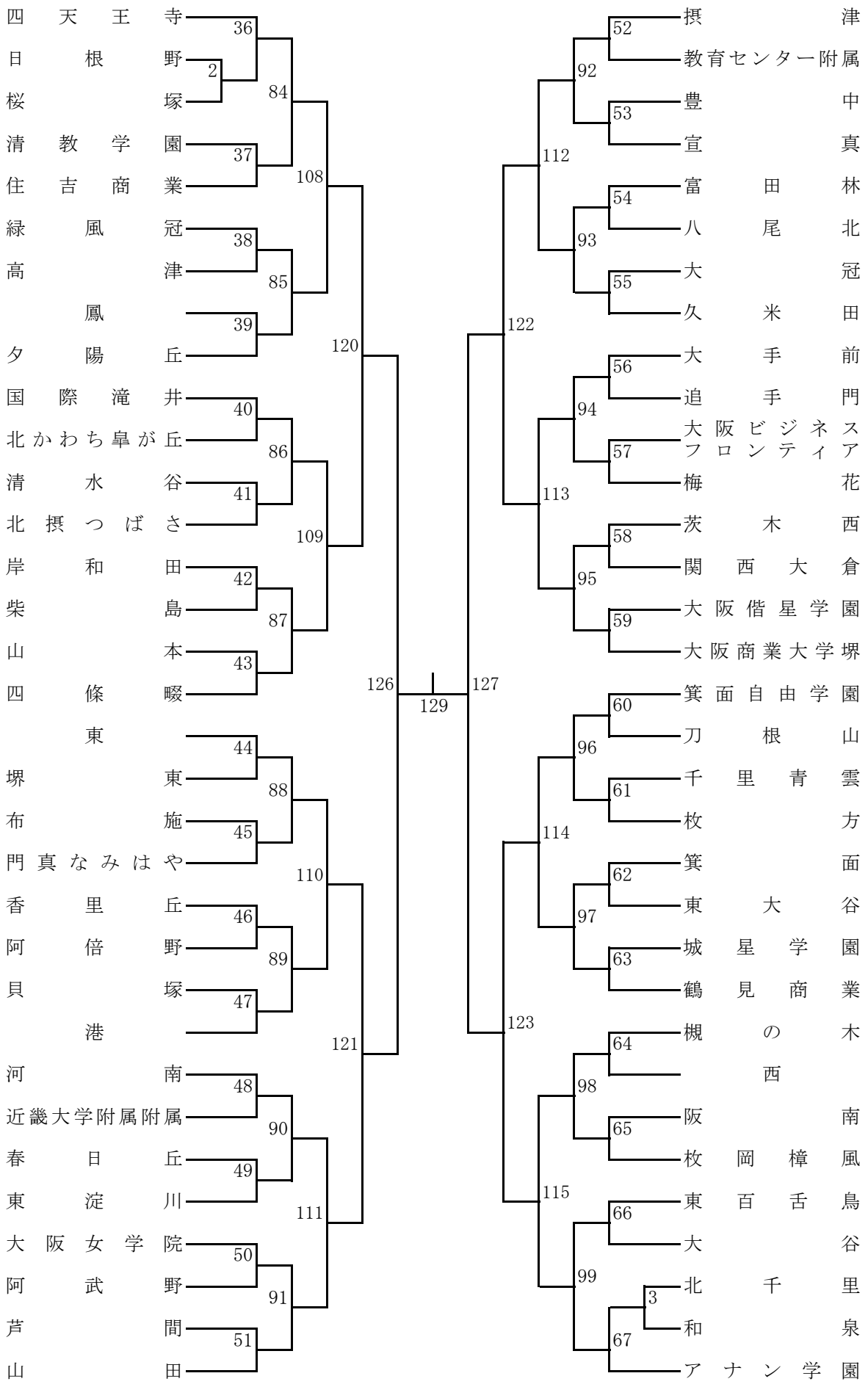
2018年度 春の大会　　女子学校対抗の部（G） その2