2018年度　春の大会
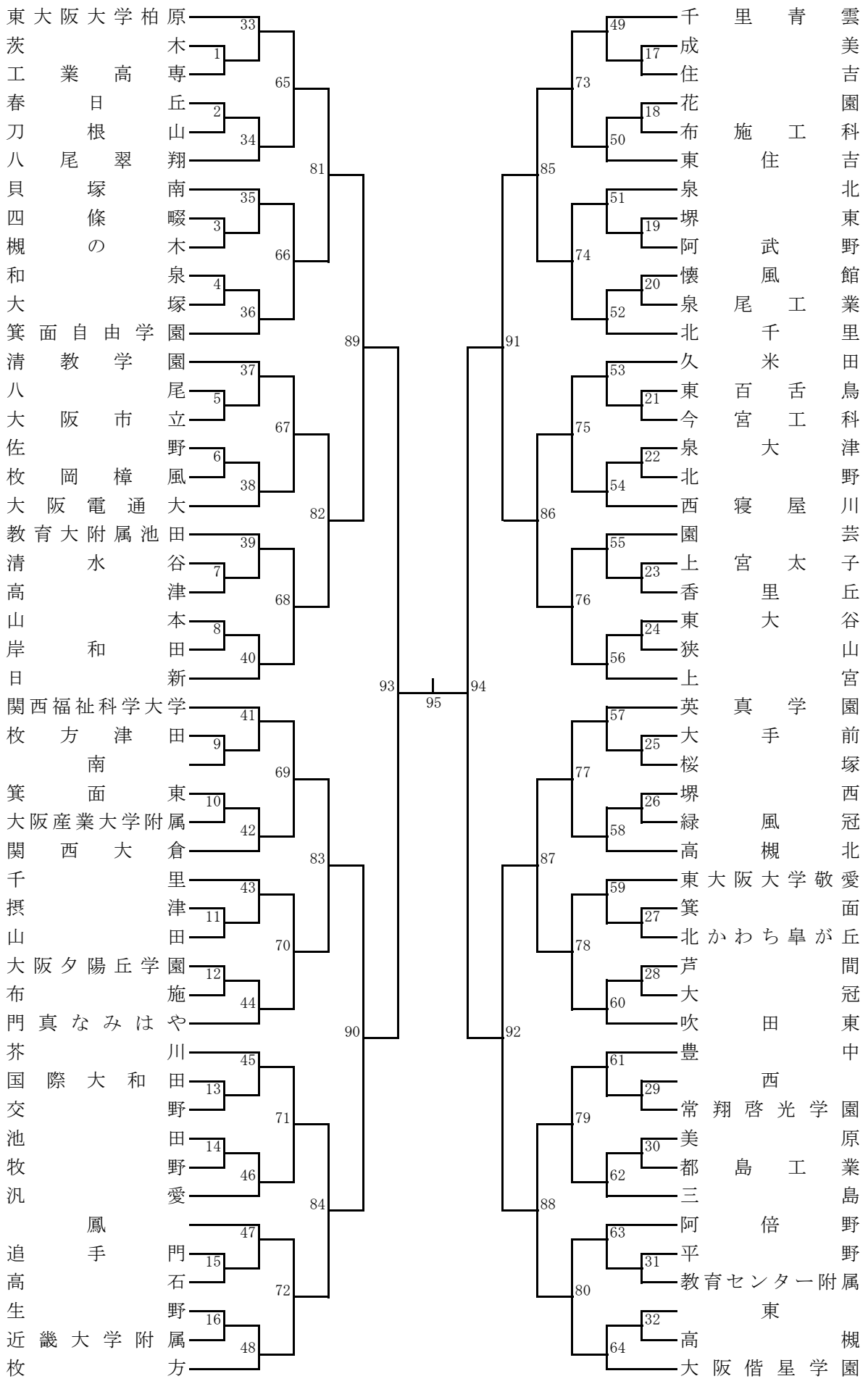
男子学校対抗の部(B)