2016年度　夏の大会

男子単Ⅱ部（BSⅡ）その1

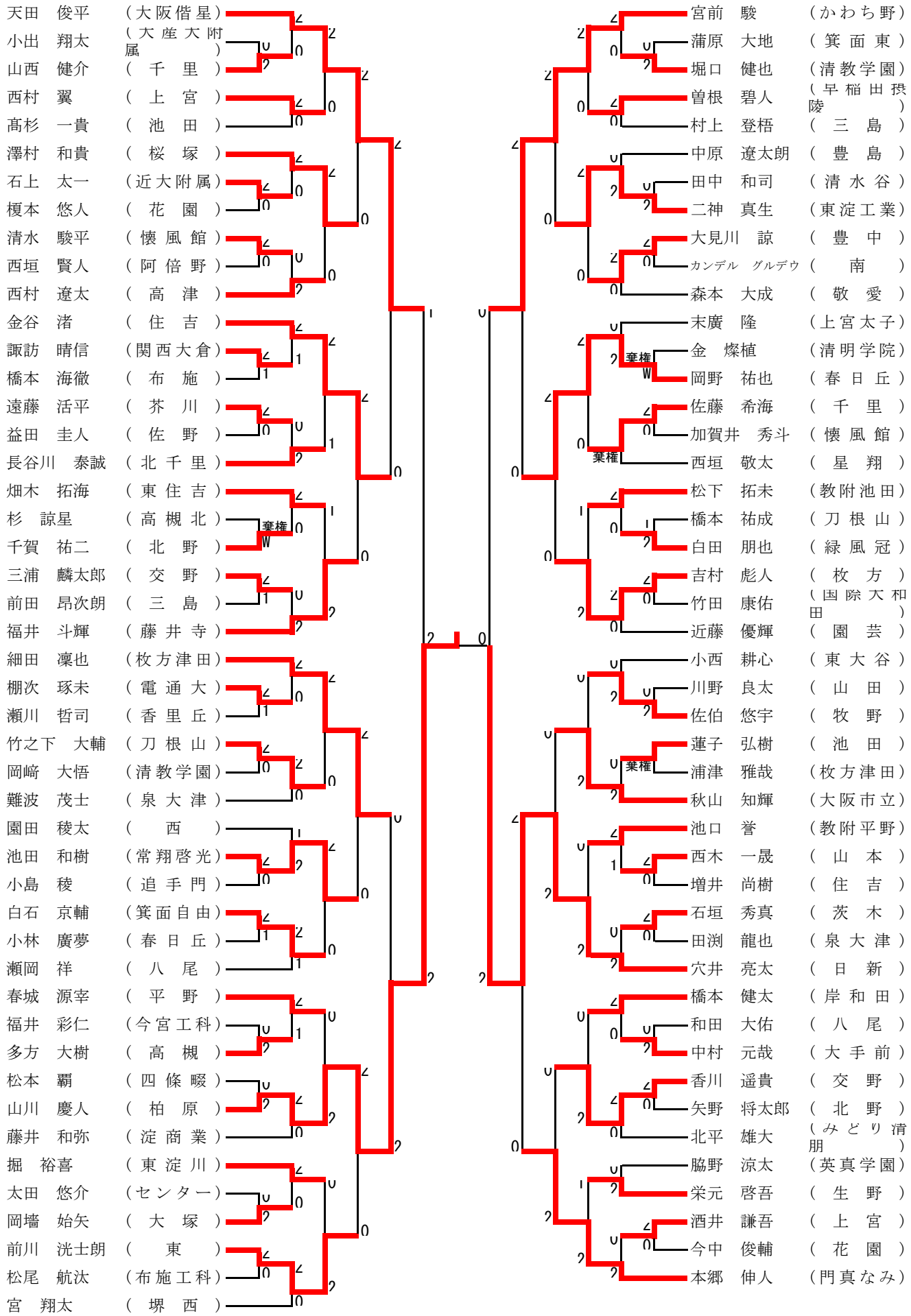

2016年度　夏の大会

男子単Ⅱ部(BSⅡ)その2

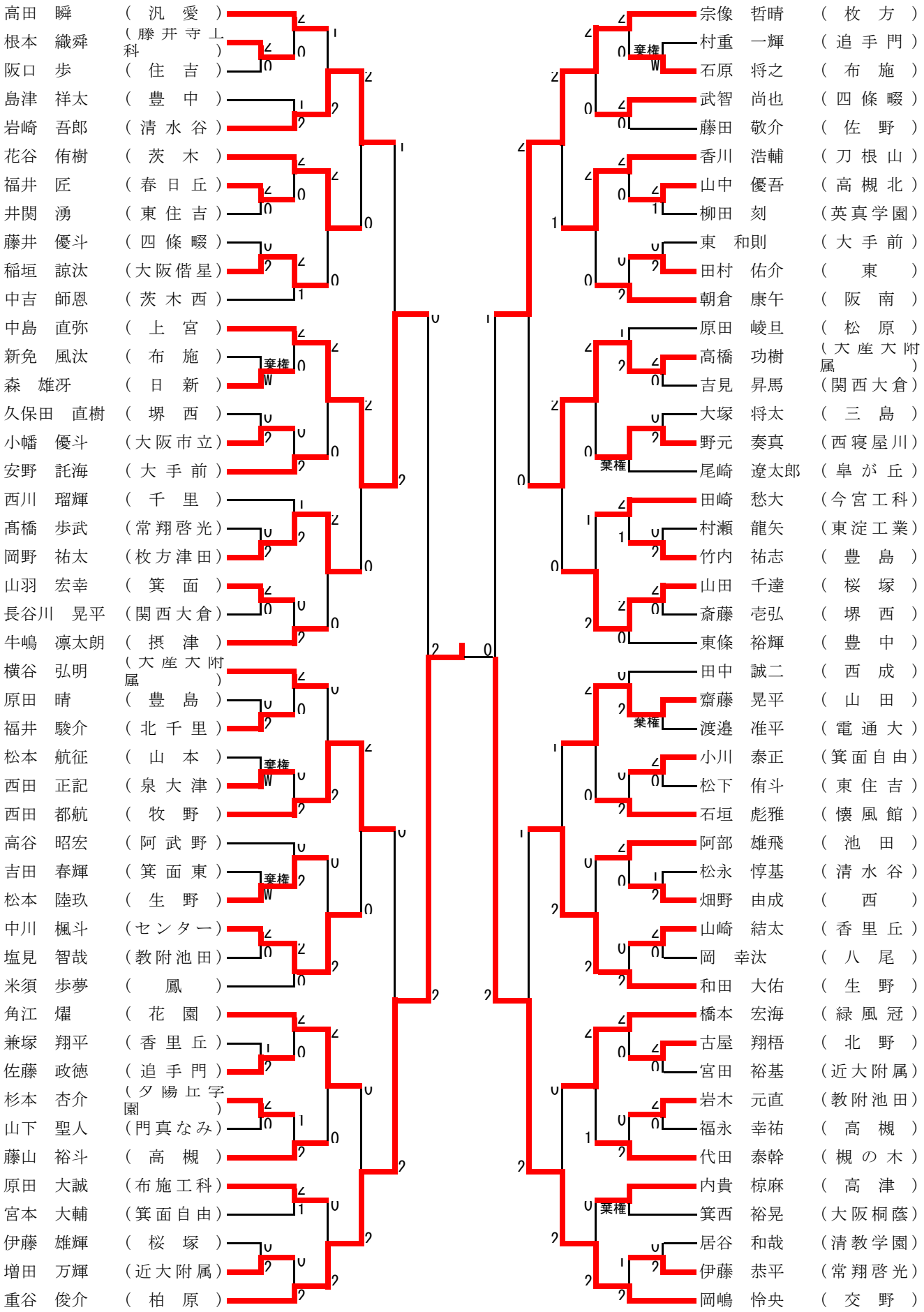

2016年度　夏の大会

男子単Ⅱ部(BSⅡ)その3

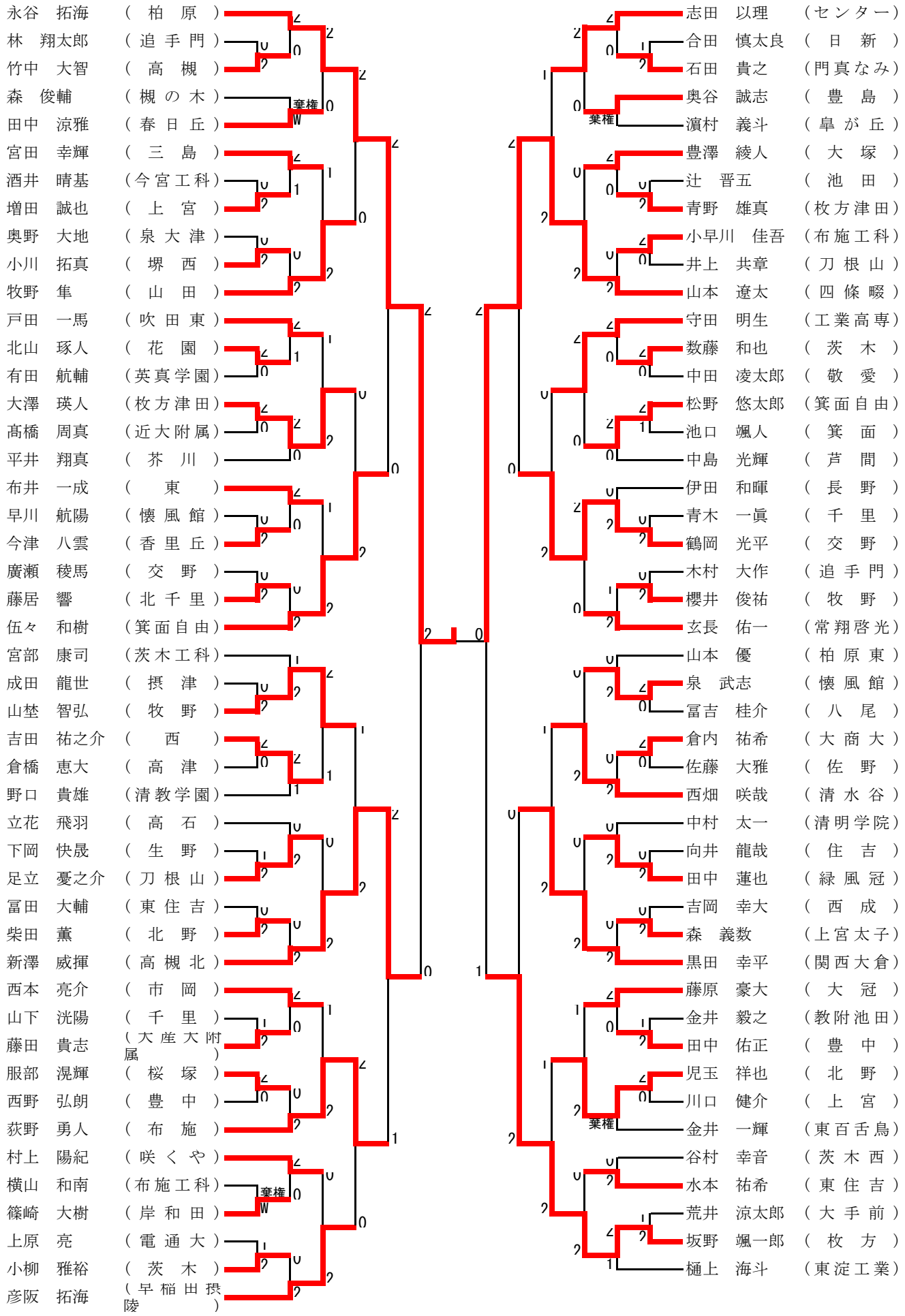

2016年度　夏の大会

男子単Ⅱ部(BSⅡ)その4

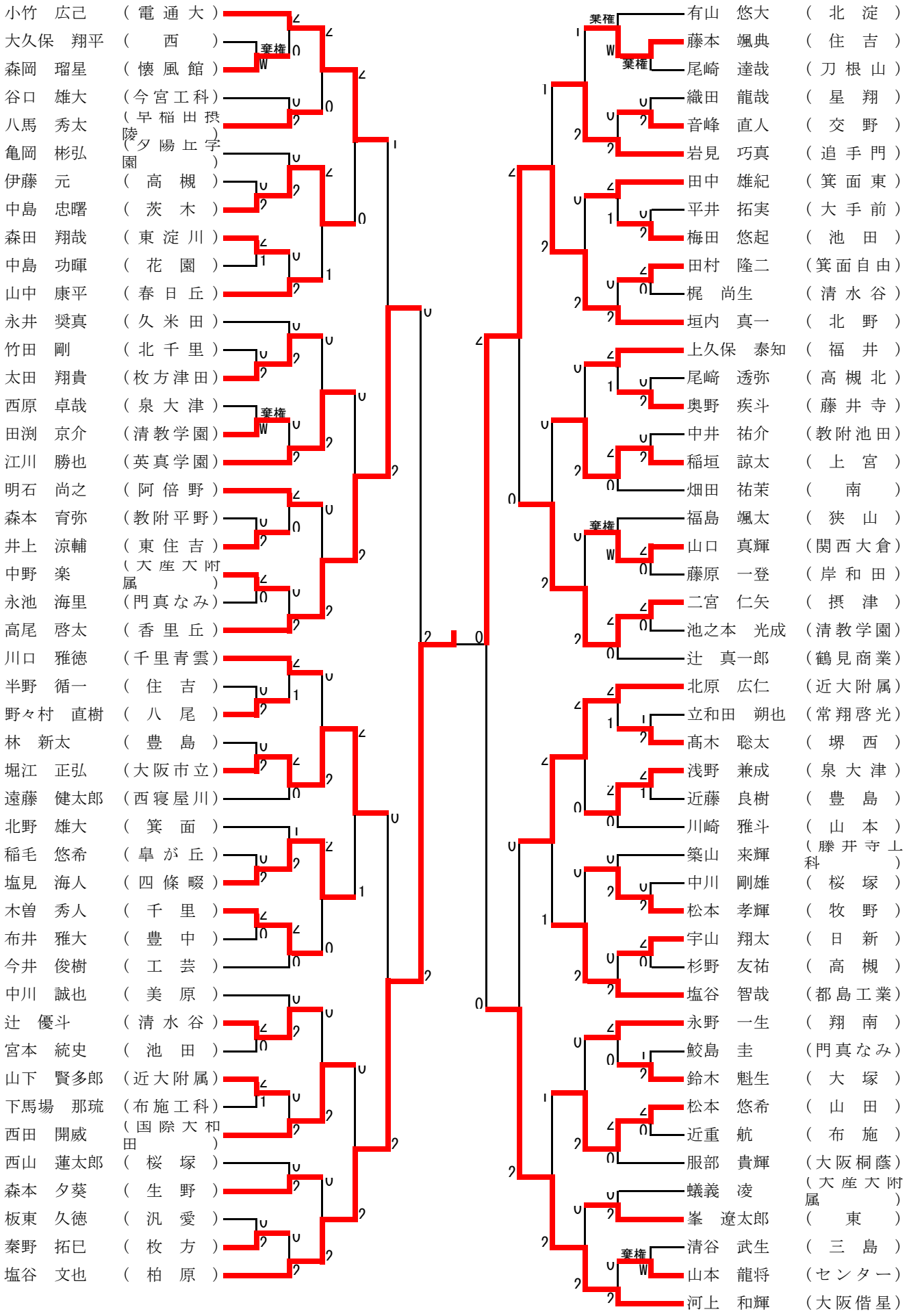

2016年度　夏の大会

男子単Ⅱ部(BSⅡ)その5

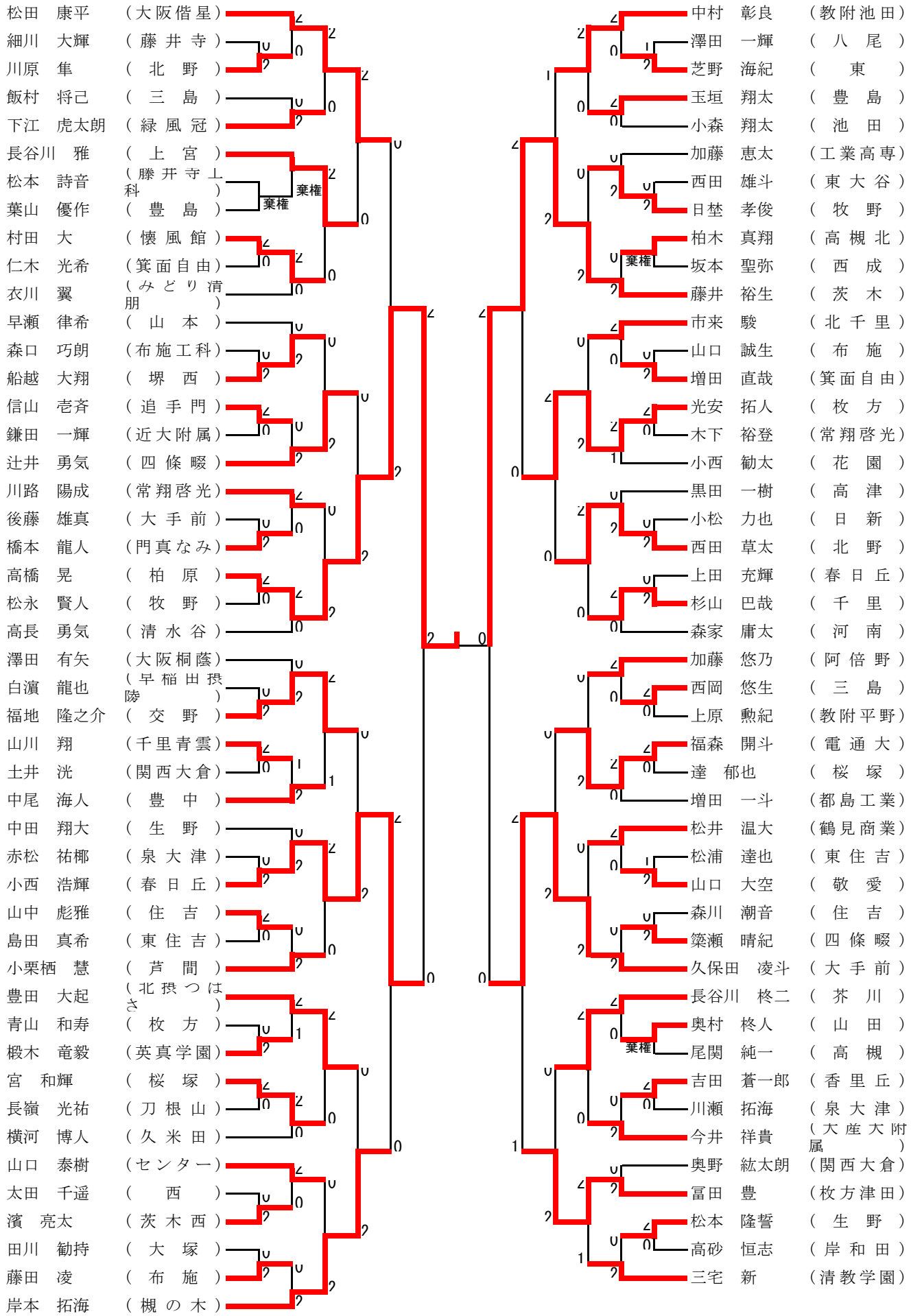

2016年度　夏の大会

男子単Ⅱ部(BSⅡ)その6

尾嵜	時生	(大阪市立)
川上	颯泰	(高槻北)
山岡	裕司	(東住吉)
藤田	章太郎	(豊島)
一明	佑哉	(清水谷)
若林	輝	(堺西)
脇田	勇弥	(大塚)
江本	勢	(汎愛)
藤田	知勇	(清教学園)
高畠	由康	(英真学園)
當田	玲司	(大商大)
志水	陽介	(高槻)
池田	守	(香里丘)
中野	貴文	(上宮)
水平	優輔	(大産大附属)
黒田	雄希	(三島)
木山	竜誠	(関西大倉)
清末	起生	(緑風冠)
松尾	周汰	(刀根山)
堀田	新	(西)
足立	怜央	(教附池田)
蔵本	圭太	(茨木工科)
金子	俊弘	(咲くや)
妹尾	規良	(池田)
吉松	侑汰	(交野)
川辺	拓郎	(早稲田摂陵)
田中	健太	(日新)
平間	武斗	(千里)
長谷	謙太朗	(電通大)
今村	倫也	(箕面自由)
藤原	壮志	(大手前)
内野	颯太	(北千里)
田中	裕翔	(門真なみ)
奥代	重温	(山田)
向井	竜之助	(清明学院)
田中	駿吉	(追手門)
中村	智大	(近大附属)
新土	弘樹	(花園)
大向井	雅也	(泉大津)
江村	一志	(豊中)
吉田	幸平	(桜塚)
松原	潤	(北野)
山野	颯太	(福井)
牛田	晃輝	(布施工科)
杉山	和輝	(八尾)
白井	拓海	(柏原)

井上	惇一朗	(関西福祉)
前田	悠太	(千里)
吉玉	貴志	(日新)
富原	功夫	(勝山寺工科)
仲里	光海	(阪南)
志宇知	空也	(八尾)
園田	純平	(高津)
吉田	聖大	(布施)
辻村	輝明	(教附池田)
刀根	優杏	(皐が丘)
金子	悠佑	(箕面東)
原田	拓海	(長野)
山本	偉嗣	(箕面)
藤井	翔也	(刀根山)
小澤	海斗	(生野)
内藤	侑紀	(香里丘)
山田	雄介	(上宮太子)
野口	泰輝	(大冠)
木全	一真	(近大附属)
安井	景祐	(大産大附属)
田中	琉矢	(清水谷)
庄司	啓佑	(山本)
野村	光希	(牧野)
森塚	唯天	(狭山)
信藤	優汰	(清教学園)
下村	優亮	(夕陽丘学園)
長田	祐輝	(国際大和田)
大椛	玲一	(住吉)
坂本	憧季	(北淀)
下西	嶺輝	(枚方)
阪本	篤	(茨木)
西野	龍太郎	(高槻)
森	悠太	(池田)
河原	隆一郎	(常翔啓光)
島村	健太	(今宮工科)
赤土	陸	(佐野)
染谷	星吾	(四條畷)
内田	久遠	(東淀工業)
浅田	倖平	(春日丘)
北村	太一	(枚方津田)
村瀬	京介	(摂津)
石田	圭吾	(上宮)
山木	宏晟	(美原)
北岡	那義	(追手門)
慎	崇範	(東)
戸根	一也	(懐風館)

2016年度　夏の大会

男子単Ⅱ部(BSⅡ)その7

松前　寛太	(枚方津田)
笠松　光太郎	(柏原)
畑中　将汰	(東住吉)
小川　侑我	(門真なみ)
鵜野　裕太	(枚方)
津田　憂大	(西成)
阪口　裕哉	(牧野)
藤本　隼輔	(追手門)
三窪　翔太	(豊島)
髙畑　敬右	(高槻北)
竹原　怜皇	(高石)
田倉　圭人	(南)
栗田　直樹	(交野)
坂根　唯真	(阜が丘)
浦岡　陽	(近大附属)
西村　広大	(池田)
田邊　裕希	(敬愛)
田畑　秀晃	(山田)
堀部　友輝	(八尾)
柳生　望光	(教附池田)
上久　淳平	(住吉)
石本　康晟	(懐風館)
北岸　大貴	(布施)
山田　恒勢	(東百舌鳥)
中井　健太郎	(大手前)
池田　和弥	(清教学園)
倉田　裕也	(刀根山)
川上　陸	(センター)
青木　康介	(東大谷)
山本　真也	(藤井寺)
林　光毅	(英真学園)
弁野　知康	(東)
河野　晟也	(泉大津)
勇　俊光	(汎愛)
丸山　慶輔	(大塚)
松浦　紘貴	(夕陽丘)
越前屋　大	(花園)
小倉　健一智	(関西大倉)
田中　稜大	(茨木)
岩本　雄希	(北淀)
丹　耀人	(美原)
阪本　彪	(茨木西)
工藤　亜聡	(上宮)
大西　涼登	(大冠)
小林　竜也	(箕面)
佐藤　颯太	(星翔)

角田　咲太朗	(貝塚南)
岩崎　龍之介	(電通大)
松添　勇樹	(花園)
上田　理功	(常翔啓光)
小林　拓実	(追手門)
上畑　亮太	(千里青雲)
小野　佑太	(豊中)
坂口　遼	(東住吉)
妹尾　拓真	(早稲田摂陵)
奥井　温大	(刀根山)
村松　龍之介	(三島)
野口　和樹	(教附平野)
矢田　晃太郎	(北野)
永田　二裕	(高槻)
大橋　樹	(清水谷)
尾崎　裕朗	(上宮)
飛弾　雄登	(日新)
小倉　大輔	(岸和田)
栗田　光晴	(大産大附属)
田中　瑠生	(都島工業)
竹内　雅哉	(生野)
長谷川　真之	(四條畷)
鳴神　渉	(千里)
児玉　剛典	(西)
松添　雄治	(交野)
梅本　昌幸	(箕面自由)
谷野　勇紀	(上宮太子)
島原　拓人	(大阪市立)
太田　賢壱	(門真なみ)
久司　貴弘	(香里丘)
門脇　亮太	(桜塚)
橋本　礼	(春日丘)
徐　宸星	(清教学園)
西井　祐貴	(関西大倉)
江﨑　智規	(夕陽丘学園)
鑪　侑希	(藤井寺工科)
栂村　大樹	(東淀工業)
澤田　圭希	(枚方津田)
森西　将希	(八尾)
北野　暖樹	(堺西)
原口　勇斗	(福井)
高垣　初	(今宮工科)
若松　颯大	(北千里)
長友　佳心	(英真学園)
木寺　強	(佐野)
舟越　和輝	(布施工科)

2016年度　夏の大会

男子単Ⅱ部(BSⅡ)その8

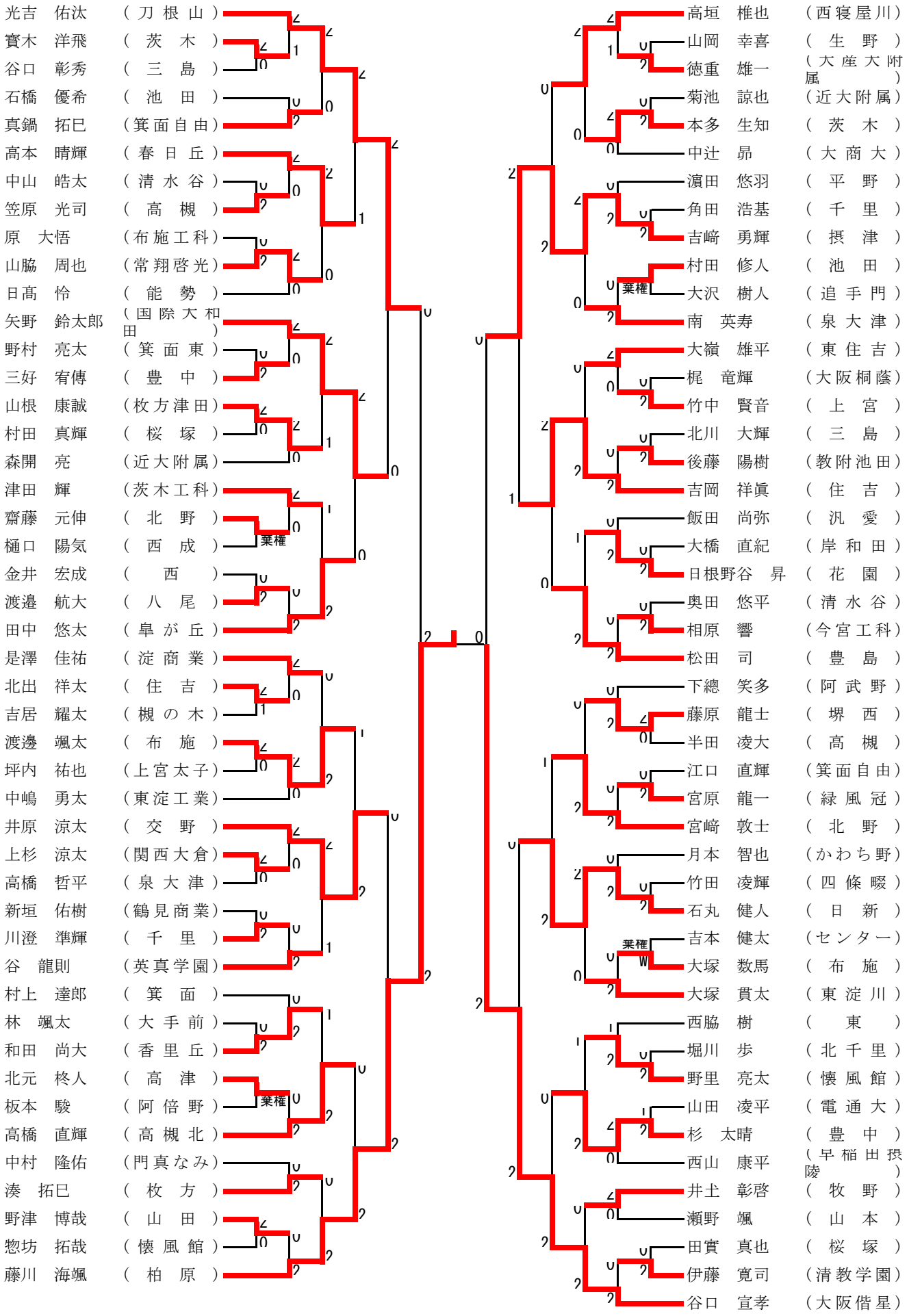

2016年度　夏の大会
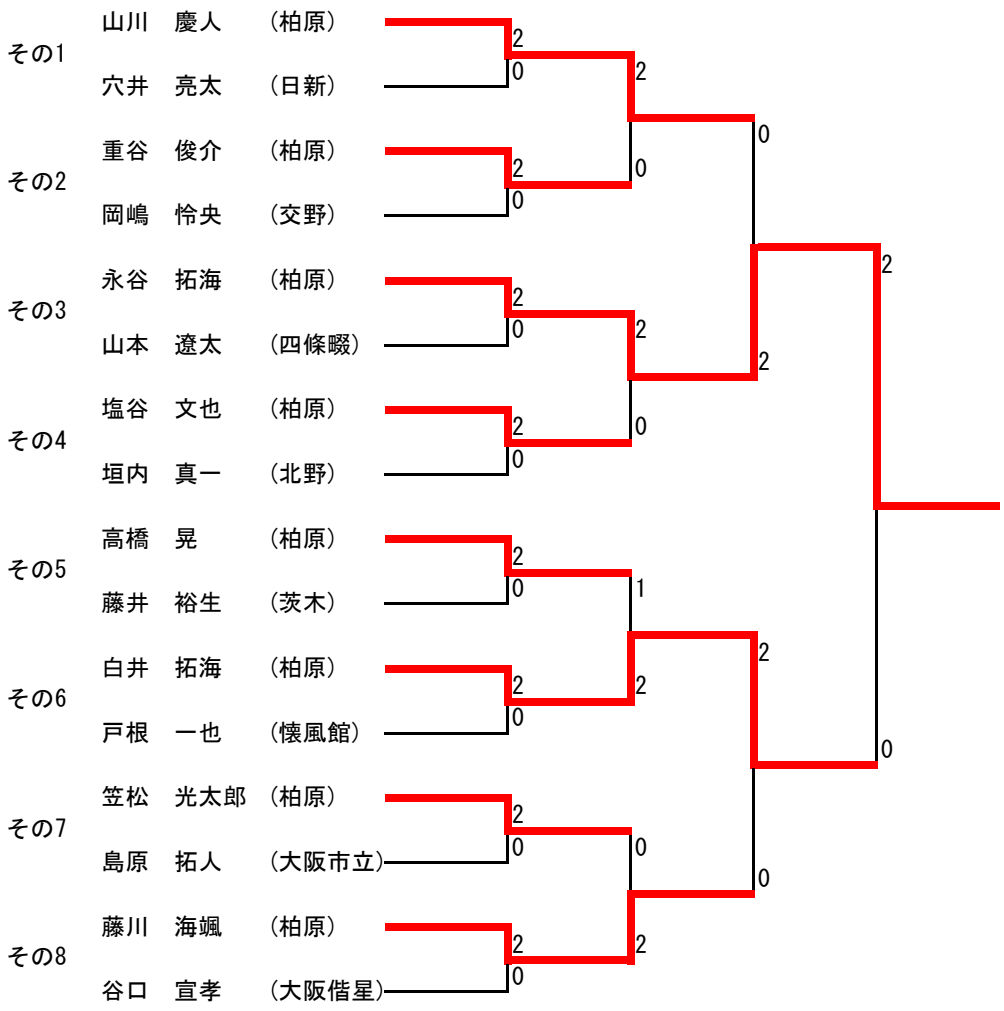
男子単Ⅱ部（BSⅡ）上位トーナメント