2014年度　春の大会

女子学校対抗の部（G）　その1

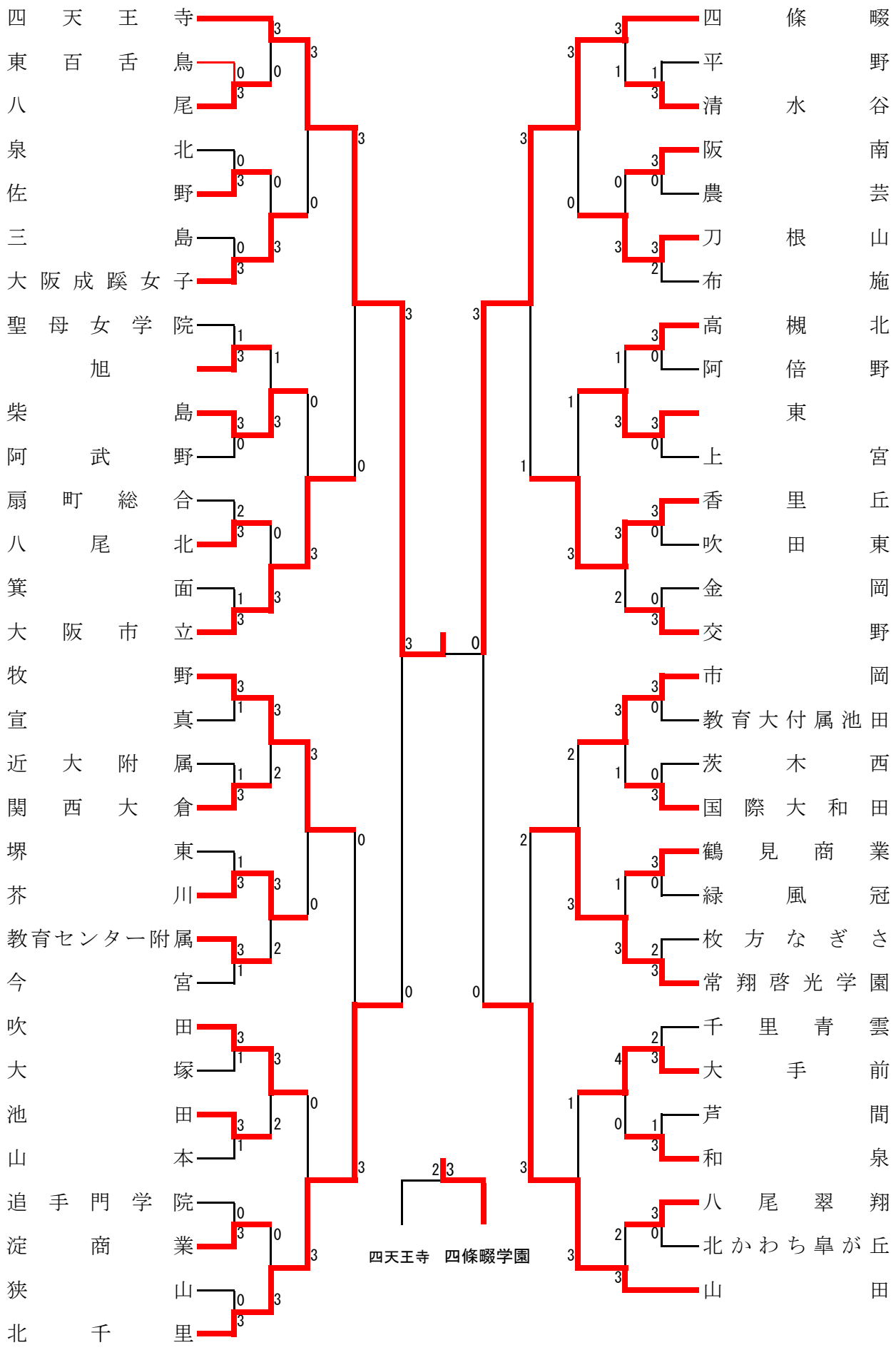
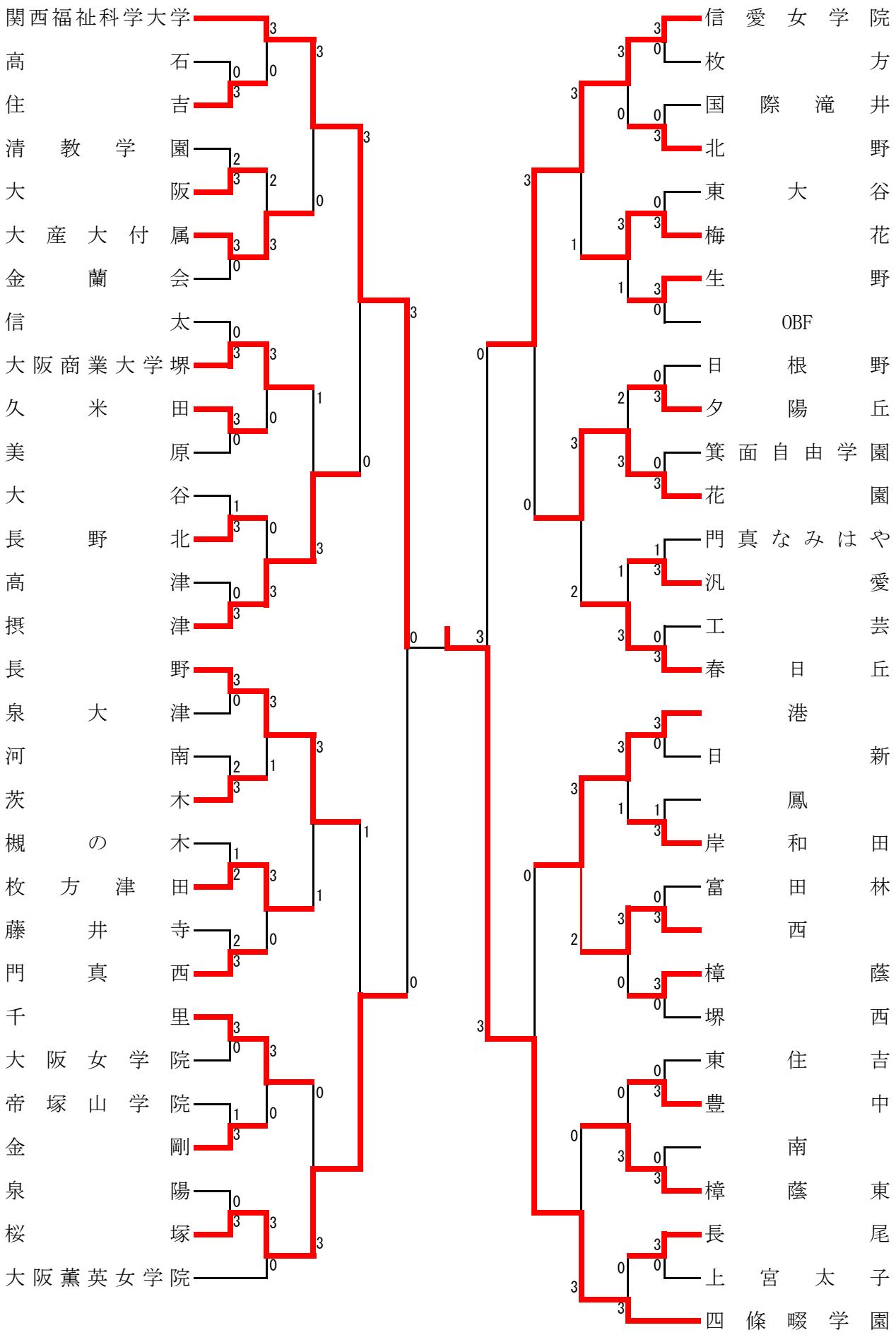
2014年度　春の大会　　女子学校対抗の部（G）　その2